RAFFINATO

BASE ET COMPTOIR DE FOUR À PIZZA

MODULE SANS COMPTOIR

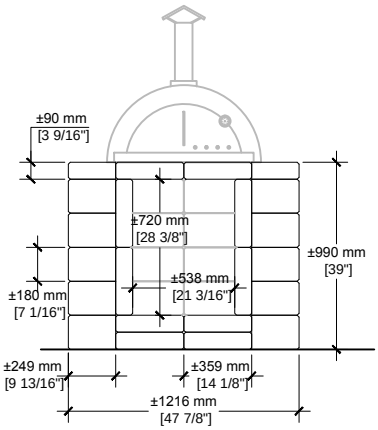

ÉLÉVATION AVANT

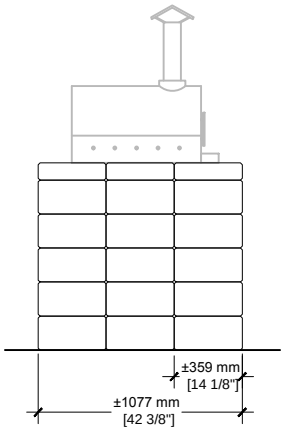

ÉLÉVATION CÔTÉ DROIT

QUANTITÉ DE MATÉRIAUX REQUIS - MODULE SANS COMPTOIR

Bloc Raffinato 90 mm : 24
Bloc Raffinato 180 mm : 40

MODULE AVEC COMPTOIR

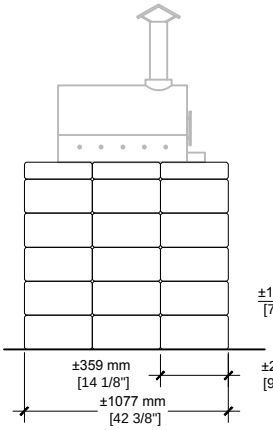

ÉLÉVATION CÔTÉ GAUCHE

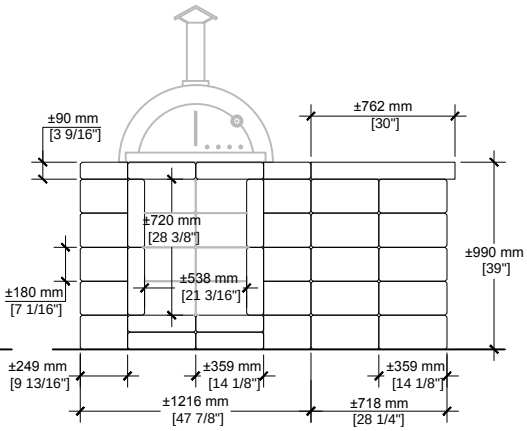

ÉLÉVATION AVANT

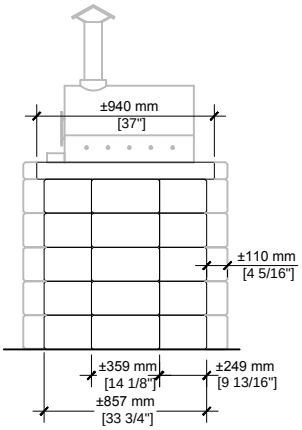

ÉLÉVATION CÔTÉ DROIT

QUANTITÉ DE MATÉRIAUX REQUIS - MODULE AVEC COMPTOIR

Bloc Raffinato 90 mm : 24
Bloc Raffinato 180 mm : 65
Comptoir: 1

NOTE: L'installateur doit s'assurer que l'installation et l'utilisation du four à pizza sont conformes aux exigences des règlements et des codes locaux. La construction de l'assise devrait inclure la mise en place d'une dalle de béton et des piliers sous la dalle. La profondeur des piliers et les exigences de renforcement devraient être déterminées en fonction des conditions du site et être conformes aux exigences du code du bâtiment.

Consultez notre guide d'installation sur internet pour l'installation étape par étape.